TYPENPLAN

Vita · Esszimmer

WOHNGLÜCKLICH

Modelle und Maße dieser Serie im Überblick.

Typen · Ausführungen · UVP

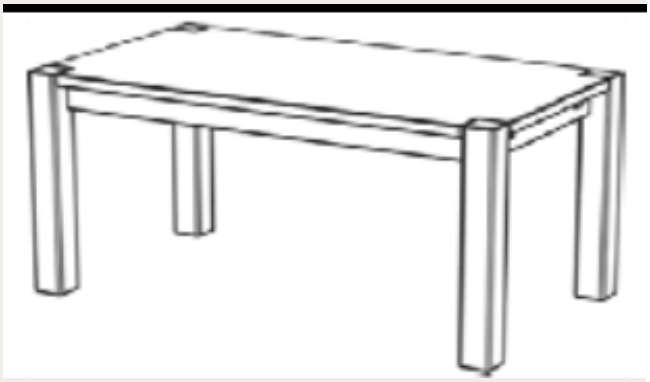

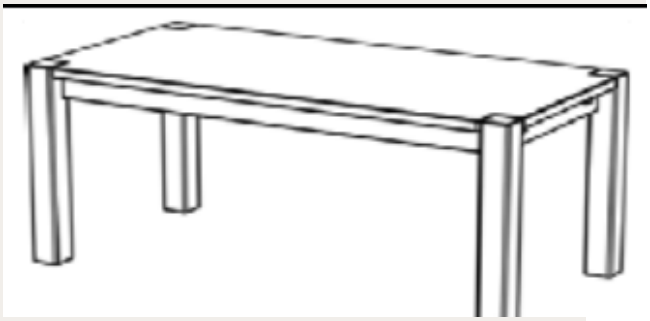

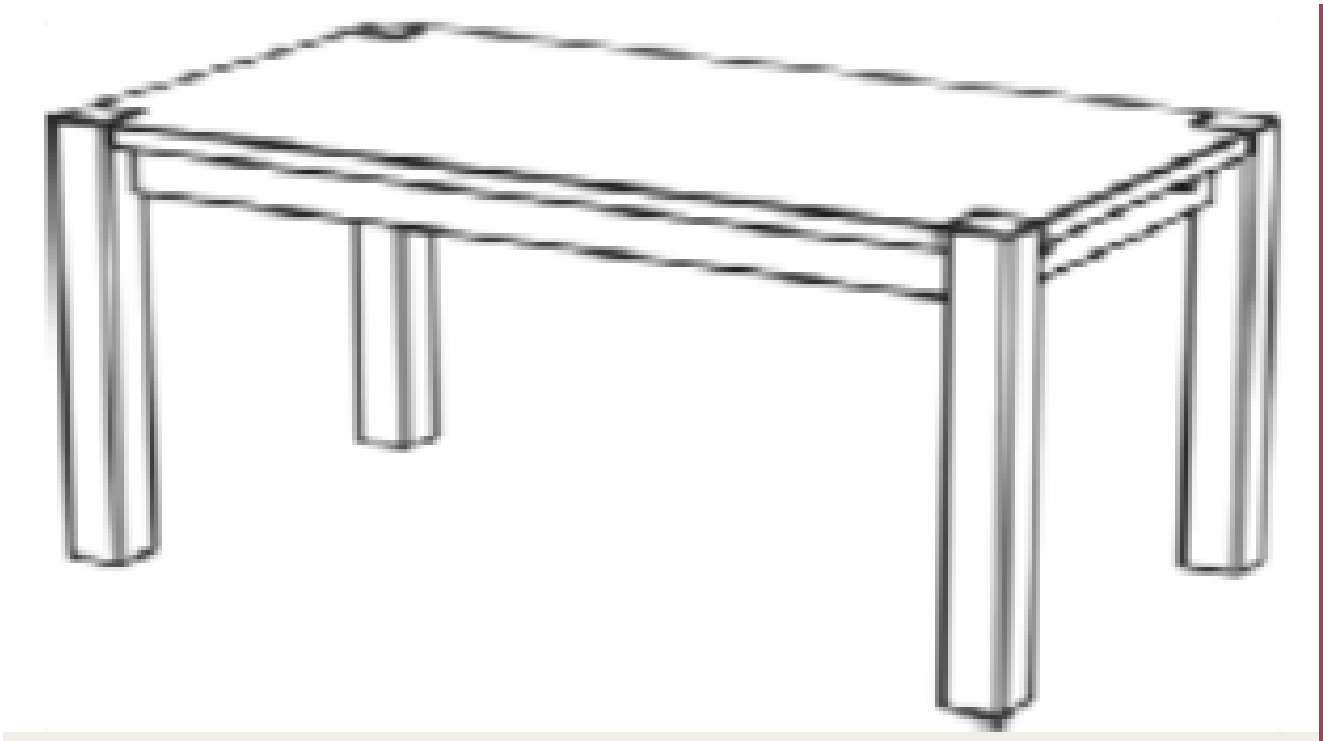

Vita · Esszimmer

TYPENÜBERSICHT

Esstisch 140



Originalabbildung



Piktogramm, schematisch

Pfostenstärke 100 mm Maße B/H/T: 140 x 75 x 90 cm

Artikelnummer	Ausführung	Maße in cm	VK €	UVP
GD643-20	gebeizt/geölt	140 x 75 x 90 cm	602	offen
GD643-30	weiß	140 x 75 x 90 cm	680	offen

Esstisch 160



Originalabbildung



Piktogramm, schematisch

Pfostenstärke 100 mm Maße B/H/T: ca. 160 x 75 x 90 cm

Artikelnummer	Ausführung	Maße in cm	VK €	UVP
GD591-20	gebeizt/geölt	ca. 160 x 75 x 90 cm	641	offen
GD591-30	weiß	ca. 160 x 75 x 90 cm	720	offen

Esstisch 180

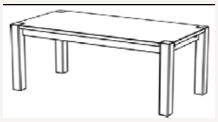

Originalabbildung



Piktogramm, schematisch

Pfostenstärke 100 mm Maße B/H/T: ca. 180 x 75 x 90 cm

Artikelnummer	Ausführung	Maße in cm	VK €	UVP
GD602-20	gebeizt/geölt	ca. 180 x 75 x 90 cm	680	offen
GD602-30	weiß	ca. 180 x 75 x 90 cm	756	offen

UVP noch zu ergänzen, soweit keine bestätigte UVP-Quelle vorliegt.

Piktogramme schematisch. Abbildungen mit Dekoration; Lieferumfang laut Typenangabe.

Vita · Esszimmer

TYPENÜBERSICHT

Ansteckplatte

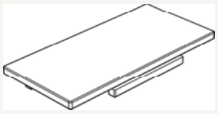

Originalabbildung



Piktogramm, schematisch

Maße B/H/T: ca. 90 x 4 x 43 cm

Artikelnummer	Ausführung	Maße in cm	VK €	UVP
GD603-20	gebeizt/geölt	ca. 90 x 4 x 43 cm	149	offen
GD603-30	weiß	ca. 90 x 4 x 43 cm	163	offen

Sitzbank 140



Originalabbildung



Piktogramm, schematisch

Platte: 40 mm Maße B/H/T: ca. 140 x 48 x 43 cm

Artikelnummer	Ausführung	Maße in cm	VK €	UVP
SL61-20	gebeizt/geölt	ca. 140 x 48 x 43 cm	309	offen
SL61-30	weiß	ca. 140 x 48 x 43 cm	340	offen

Sitzbank 140



Originalabbildung



Piktogramm, schematisch

mit Rückenlehne | Platte: 40 mm Maße B/H/T: ca. 140 x 86 x 47 cm

Artikelnummer	Ausführung	Maße in cm	VK €	UVP
SL89-20	gebeizt/geölt	ca. 140 x 86 x 47 cm	531	offen
SL89-30	weiß	ca. 140 x 86 x 47 cm	596	offen

UVP noch zu ergänzen, soweit keine bestätigte UVP-Quelle vorliegt.

Piktogramme schematisch. Abbildungen mit Dekoration; Lieferumfang laut Typenangabe.

Vita · Esszimmer

TYPENÜBERSICHT

Sitzbank 160



Originalabbildung



Piktogramm, schematisch

Platte: 40 mm Maße B/H/T: ca. 160 x 48 x 43 cm

Artikelnummer	Ausführung	Maße in cm	VK €	UVP
SL26-20	gebeizt/geölt	ca. 160 x 48 x 43 cm	326	offen
SL26-30	weiß	ca. 160 x 48 x 43 cm	357	offen

Sitzbank 160

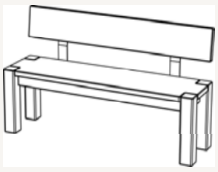

Originalabbildung



Piktogramm, schematisch

mit Rückenlehne | Platte: 40 mm Maße B/H/T: ca. 160 x 86 x 47 cm

Artikelnummer	Ausführung	Maße in cm	VK €	UVP
SL87-20	gebeizt/geölt	ca. 160 x 86 x 47 cm	540	offen
SL87-30	weiß	ca. 160 x 86 x 47 cm	602	offen

Sitzbank 180



Originalabbildung



Piktogramm, schematisch

Platte: 40 mm Maße B/H/T: ca. 180 x 48 x 43 cm

Artikelnummer	Ausführung	Maße in cm	VK €	UVP
SL42-20	gebeizt/geölt	ca. 180 x 48 x 43 cm	340	offen
SL42-30	weiß	ca. 180 x 48 x 43 cm	382	offen

UVP noch zu ergänzen, soweit keine bestätigte UVP-Quelle vorliegt.

Piktogramme schematisch. Abbildungen mit Dekoration; Lieferumfang laut Typenangabe.

Vita · Esszimmer

TYPENÜBERSICHT

Sitzbank 180

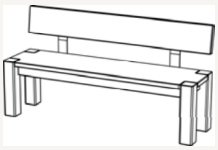

Originalabbildung



Piktogramm, schematisch

mit Rückenlehne | Platte: 40 mm Maße B/H/T: ca. 180 x 86 x 47 cm

Artikelnummer	Ausführung	Maße in cm	VK €	UVP
SL88-20	gebeizt/geölt	ca. 180 x 86 x 47 cm	576	offen
SL88-30	weiß	ca. 180 x 86 x 47 cm	641	offen

Stuhl



Originalabbildung

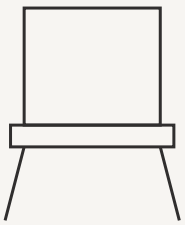

Piktogramm, schematisch

Holzsitz Maße B/H/T: ca. 58 x 97 x 41 cm

Artikelnummer	Ausführung	Maße in cm	VK €	UVP
GB-21-20	gebeizt/geölt	ca. 58 x 97 x 41 cm	253	offen
GB-21-30	weiß	ca. 58 x 97 x 41 cm	271	offen

UVP noch zu ergänzen, soweit keine bestätigte UVP-Quelle vorliegt.

Piktogramme schematisch. Abbildungen mit Dekoration; Lieferumfang laut Typenangabe.